TECNOLOGÍA DE VANGUARDIA DE ARC*

CODOS DE POLIETILENO DE ALTA DENSIDAD SIN COSTURAS ARC™

Disponibles en tamaños **SUPER ARC*** de **16"**, **18"** y **20"**.

PIPESTAR
INTERNATIONAL INC.

*ARC es una marca registrada de Pipestar International Inc.

Pipestar ofrece una variedad de codos de polietileno de alta densidad (HDPE, por sus siglas en inglés) de ángulo amplio y de radio largo sin costuras ARC™ elaborados conforme a los estándares de más alta calidad.

Pipestar ofrece una variedad de codos de HDPE sin costuras **ARC™** elaborados a través de un proceso de fabricación único patentado. El nombre ARC™ proviene de la palabra en inglés "ARChetype" que significa "patrón o modelo original del que todos los objetos del mismo tipo son copias o representaciones". Los codos de ángulo amplio ARC™ se forjan en caliente a partir de tuberías de presión de polietileno PE 3408/4710 y se encuentran disponibles en tamaños IPS (Tamaño de tubería de hierro) que van de 2" a 20".

Características principales:

- Sin ingletes unidos por fusión
- Interior liso y sin costuras
- Virtualmente sin restricciones de flujo
- Con clasificación de máxima presión
- Resistencia al desgaste incrementada en líneas de desagüe.
- Creación de cualquier tipo de ángulo hasta de 90°
- Adecuados para soldaduras a tope, electrofusión o técnicas de rebordeado
- Sin reversión

Los codos ARC™ se fabrican conforme a:

- Tolerancia angular de +/- 2°
- Tolerancia lineal de +/- 3/4" (+/-20mm)
- Línea central de curvatura equivalente a 3 veces el diámetro de la tubería

Aplicaciones industriales de codos de ángulo amplio de HDPE RC™

• Aplicaciones mineras • Fábricas de cartón • Trabajos químicos • Suministro – Tratamiento de agua • Redes circulares contra incendios • Aguas residuales – Gravedad, presión y vacío • Procesamiento de alimentos • Cervecerías, destilerías, refrescos • Procesamiento de pescado • Plantas de generación térmica • Plantas de acero • Hidro-generación • Contratación mecánica • Aserraderos • Comercios de galvanización • Ingeniería civil • Refinerías de petroleo • Hospitales • Irrigación • Procesamiento de granos • Distribución de gas • Conductos • Beneficio mina de carbón • Líneas de desagüe

Especificaciones de los codos de ángulo amplio y de radio largo

• AWWA C901 • AWWA C906 • ASTM D3035 • NSF

Especificaciones generales de los codos

- Fabricados en una pieza continua a partir de tuberías de presión de HDPE 3408/4710
- Radio de curvatura de la línea central equivalente a 3 veces el diámetro. Cumplimiento con la programación dimensional publicada por Pipestar. Tolerancia dimensional +/– 3/4"(+/- 20mm)
- El diámetro externo de los extremos del macho debe cumplir con los requisitos de ASTM F714 para una longitud de uno diámetro desde el extremo. Longitudes del macho adecuadas para soldaduras a tope o electrofusión
- El proceso de curvatura dará como resultado un codo elaborado a partir de una pieza única ubicada en el ángulo especificado por el ingeniero, con una tolerancia angular +/- 2°
- Los codos se enviarán a destino en forma suelta o en palets. No se colocarán zunchos ni ningún otro material extraño dentro de los codos
- Solo los codos ARC™ fabricados por Pipestar International Inc. se considerarán aprobados. El resto debe enviar muestras e información técnica para ser sujetos a aprobación.
- Los accesorios se examinarán por la presencia de defectos mediante una inspección visual en primera instancia, o por medio de cualquier otro método de inspección en caso de que se requiera

Ausencia de defectos

- El proceso de fabricación no debe crear pliegues, burbujas o cualquier otro defecto visual en la superficie exterior del codo
- No deben existir cavidades, huecos o inclusiones en la estructura de los accesorios, y la superficie interna debe ser lisa y estar limpia y libre de pliegues o burbujas
- Los accesorios defectuosos no se pueden reparar y volver a suministrar a menos que el cliente lo autorice específicamente por escrito

Marcado

Todos los accesorios deben estar claramente marcados con al menos la siguiente información:

- Nombre o marca comercial de los fabricantes
- Identificación del tipo de material
- Ángulo de curvatura designado
- Tamaño nominal, SDR (Radio de dimensión estándar) y ángulo de la tubería para el cual está diseñado el accesorio
- Código de trazabilidad correspondiente a la fecha o al lote de fabricación

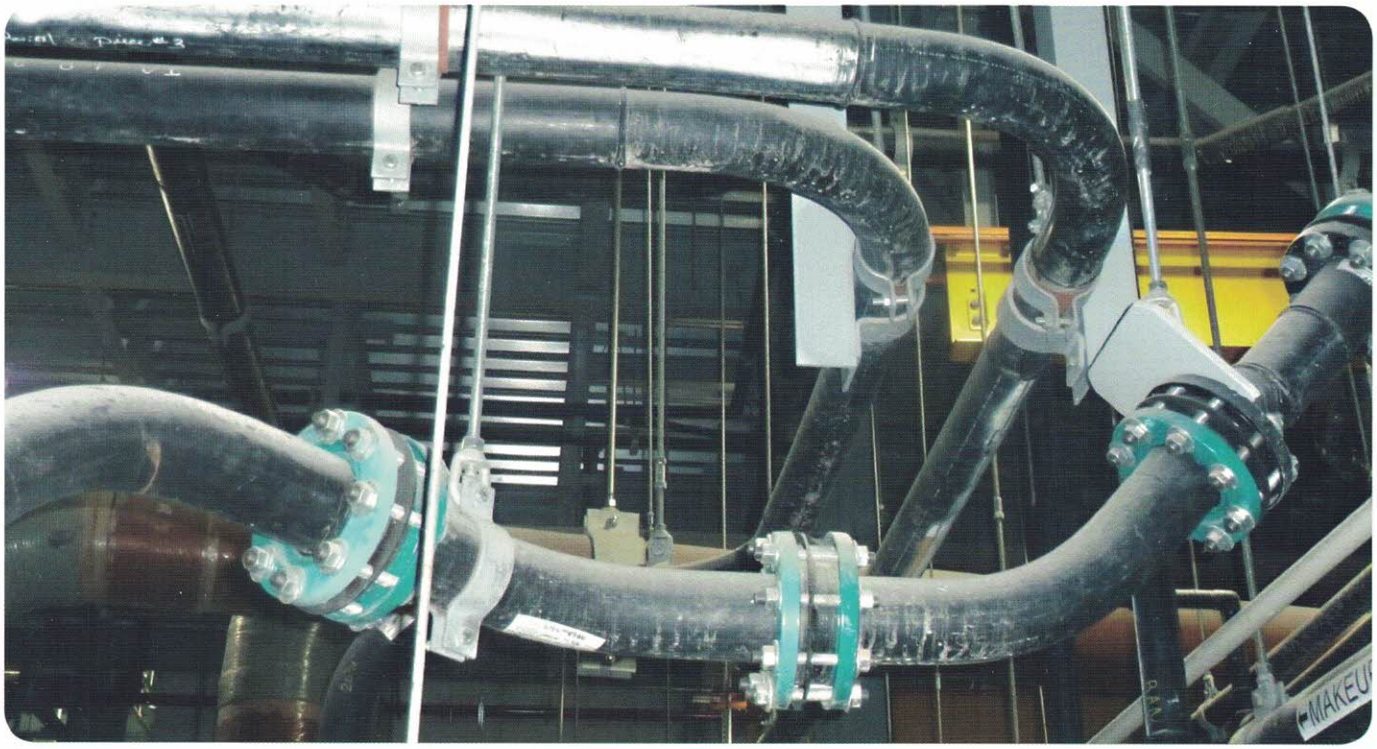

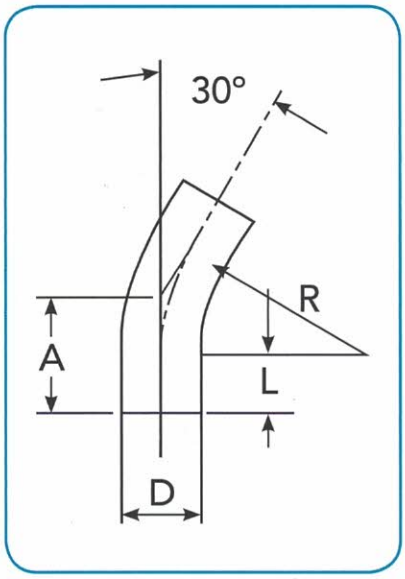

PIPESTAR
INTERNATIONAL INC.

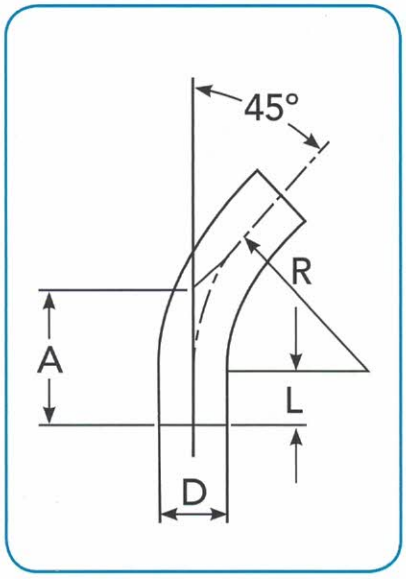

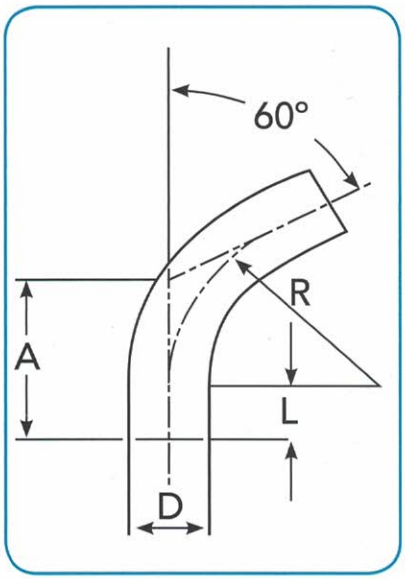

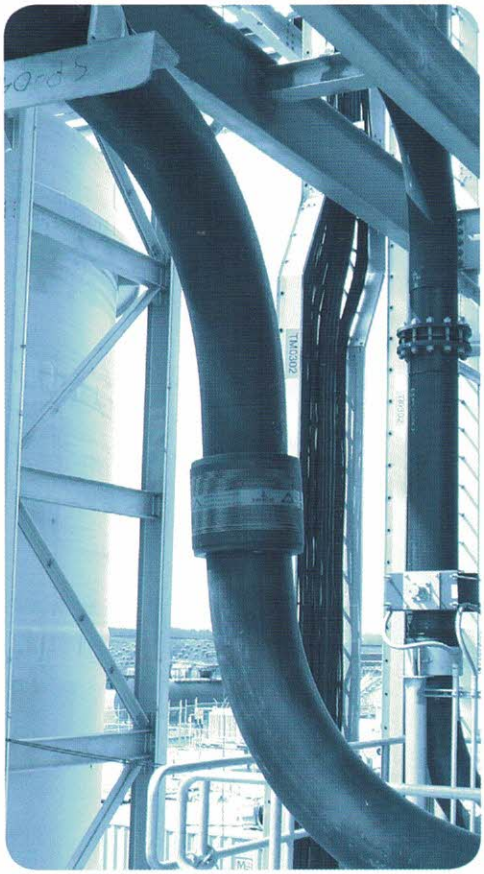

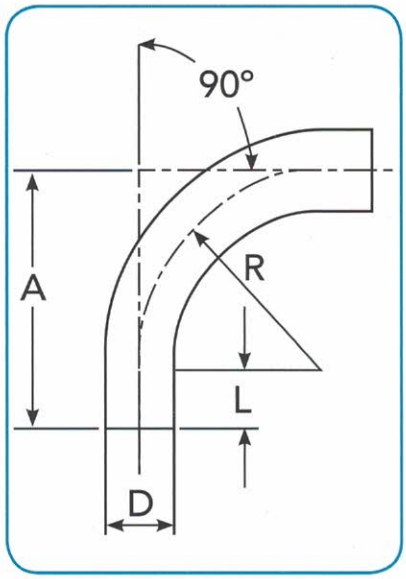

DIMENSIONES

TAMAÑO	D	L	R	A-30°	A-45°	A-60°	A-90°
2" IPS	2,375"	6"	7,13"	7,5"	9"	10,5"	13,3"
3" IPS	3,5"	6"	10,5"	8,8"	10,3"	12,1"	16,5"
4" IPS	4,5"	6"	13,5"	9,6"	11,6"	13,8"	19,5"
6" IPS	6,625"	7"	19,9"	12,3"	15,2"	18,5"	26,9"
8" IPS	8,625"	10"	24,5"	16,6"	20,1"	24,2"	34,5"
10" IPS	10,75"	11"	32,25"	19,6"	24,3"	29,6"	43,2"
12" IPS	12,75"	13"	38,3"	23,3"	28,7"	35,1"	51,3"
14" IPS	14"	13"	38,9"	23,4"	29,1"	35,5"	51,9"
16" IPS	16"	16"	48"	28,9"	35,9"	43,7"	64"
18" IPS	18"	18"	54"	32,5"	40,4"	49,2"	72"
20" IPS	20"	20"	60"	36,1"	44,9"	54,6"	80"

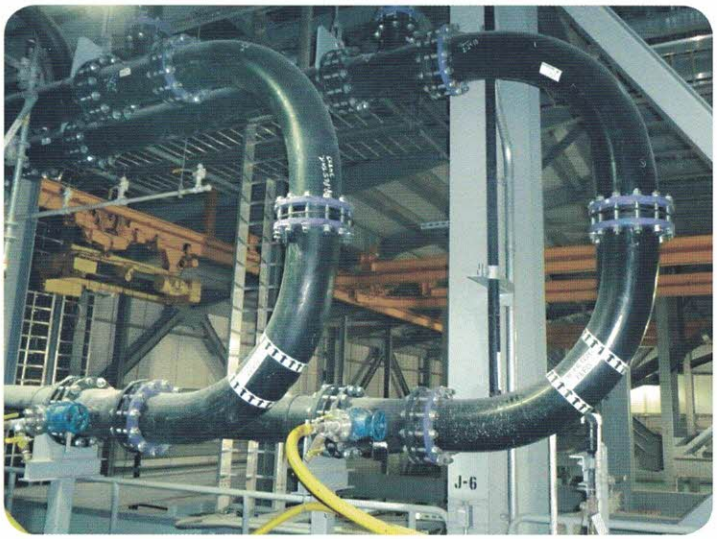

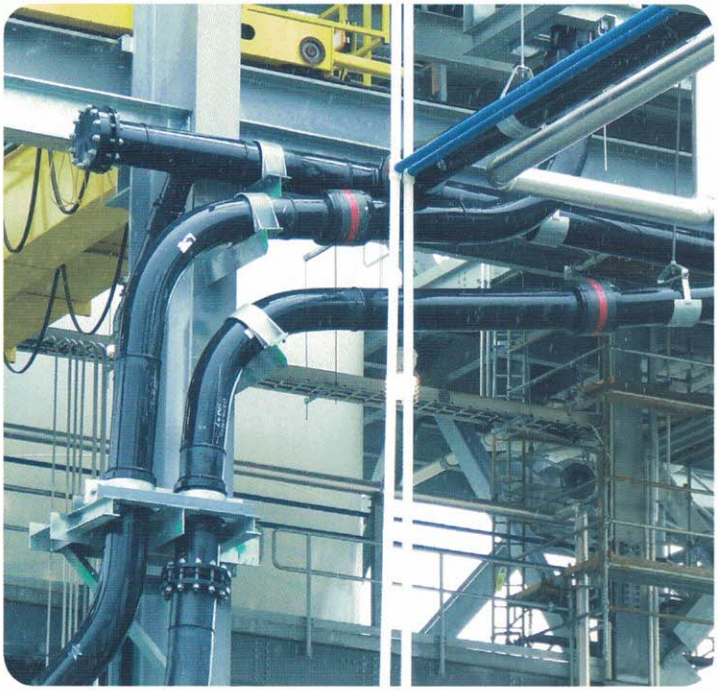

PIPESTAR
INTERNATIONAL INC.

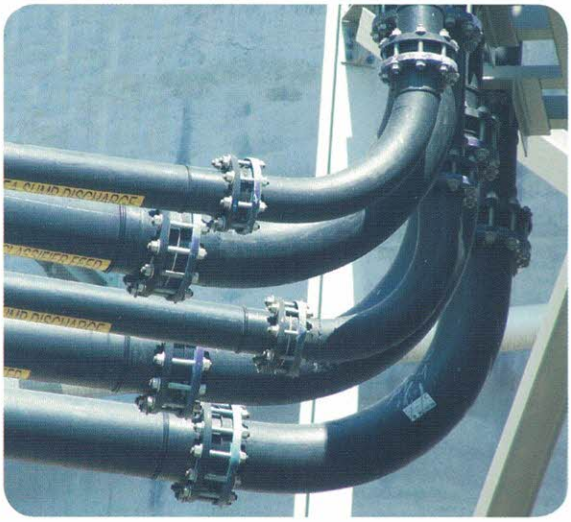

PIPESTAR
INTERNATIONAL INC.

Pipestar International Inc.
58 Paramount Road
Winnipeg, Manitoba, Canadá
R2X 2W3

Teléfono: 1 (204) 949-3910
Fax: 1 (204) 949-3919
Correo electrónico: info@arcbends.com
www.arcbends.com